LEADER FOX

Elektro-Fahrrad Betriebsanleitung

Nach dem Gesetz ist der Händler verpflichtet, die LEADER FOX Elektro-Fahrrad Betriebsanleitung zu jedem Produkt zu befestigen

E - BIKE Power Ride

Läufer

Waco

Rover

Einführung

Liebe Nutzer,

Bitte lesen Sie sorgfältig alle Informationen über Ihre E-LF Produkt die optimale Funktion Ihrer E-Bike zu gewährleisten. Der folgende Text eine umfassende Beschreibung enthalten, werden Sie mit Informationen über alle Aspekte und Details (einschließlich Installation, Einrichtung und die allgemeine Gebrauch des Displays) bietet in Bezug auf die Nutzung unserer Anzeige. Diese Anweisung Dokument wird Ihnen auch helfen, mögliche Probleme und Ausfälle zu lösen.

Was ist ein Elektro-Fahrrad?

Elektrofahrrad ist ein herkömmliches Fahrrad mit einem elektrischen Antrieb hinzugefügt, um die Fahrer zu unterstützen. Die Motorfunktion wird durch Pedal betätigt, die von einem speziellen Sensor installiert in dem Pedal Nabe abgetastet wird. Daher müssen Sie Pedal auf einem E-Bike zu halten, ist der Motor nur, Ihnen zu helfen. Sie können ein elektrisches Fahrrad in Bewegung setzen auch einen Steuerknopf oder unter Verwendung eines Beschleunigers, aber nur bis zur maximal zulässigen Geschwindigkeit von 6 KMPH (zB für zu Fuß Hilfe). Die maximale Geschwindigkeit eines E-Bike mit Motorunterstützung 25 KMPH ist, mit einer Toleranz von 10% (wenn diese Geschwindigkeitsbegrenzung erreicht ist, schaltet der Motor ab, und Sie müssen ebenso wie mit einem normalen Fahrrad in die Pedale treten). Wenn Ihre Batterie keinen Strom mehr hat oder Ihr Motor ausgeschaltet ist, können Sie Ihr Elektro-Fahrrad wie ein herkömmliches Fahrrad, ohne Widerstand überhaupt reiten.

Aus der Sicht des Straßenverkehrsgesetzes, ein elektrisches Fahrrad, dessen Merkmale entsprechen der europäischen Norm EN 15194-1 ist als reguläres Fahrrad betrachtet, dh Sie können auf Radwegen fahren können, nicht einen Führerschein benötigen und ein Helm ist Pflicht nur bis zu 18 Jahren.

Beschreibung

Faktoren, die den elektrischen Fahrradbereich beeinflussenden

1. Rollwiderstand der Reifen. Leader Fox E-Bikes sind mit Reifen mit geringen Rollwiderstand und erhöhte Resistenz gegen pannen anliegenden Schnitt. Es ist auch wichtig, dass die Reifen richtig aufgepumpt sind. Deshalb, wenn die Reifen Ihres Elektro-Fahrrad underinflated sind, wird der Bereich verringern.

2. Gewicht des elektrischen Fahrrad. Das geringere Gewicht des elektrischen Fahrrads, desto größer ist die Reichweite.

3. Batteriestatus. Es hängt davon ab, ob die Batterie vor Ihrer Reise voll aufgeladen wurde. Es ist auch, dass je höher die Anzahl der Entladezyklen zu erwarten, die Batterie durchlaufen hat, die kleinere Kapazität hat.

4. Profil und Oberfläche der Spur. Je höher die Höhendifferenz und der steileren Hügel Sie verhandeln und desto schlechte Oberfläche ist, desto kürzer die Reichweite.

5. Fahrmodus. Es hängt davon ab, welche der drei Fahrmodi Sie eingestellt haben.

6. Kontinuität des Reitens. Je mehr Bremsen und Beschleunigen, desto kürzer ist die Reichweite.

7. Luftwiderstand. Zum Beispiel hängt es ab, ob wir ein Fahrrad mit niedrigem Rahmen reiten und aufrecht sitzen oder ob wir sportlich Fahrrad mit Sitzgarnitur auf die gleiche Höhe wie die Lenker fahren.

8. Windstärke. Je stärker der Wind haben wir kessel, desto größer die Reichweite und umgekehrt.

9. Das Gewicht des Fahrers und Last. Je höher das Gewicht, desto kürzer ist die Reichweite.

10. Externe Temperatur. Je niedriger die Temperatur, desto weniger Batteriekapazität kann verwendet werden, während der Fahrt.

Elektro-Set

Fazua Evation 1,0 Drivepack

Das System verwendet die Überwachung des Drehmoments, unterstützen die Überwachung der Geschwindigkeit des Pedalsystems und die Überwachung der realen Geschwindigkeit der Räder.
Das System verwendet eine doppelte Schutz für die Rückkopplung des Geschwindigkeitssignals Messsicherheit zu gewährleisten und reliabilityof das System.
Es hat eine hohe Startmoment, ein maximales Drehmoment von 60 Nm, besonders geeignet für bergauf fährt.
Es ist sehr effizient mit geringem Stromverbrauch, hohe Reichweite, einen niedrigen Geräuschpegel und einen reibungslosen Betrieb.

Beschreibung und Spezifikationen

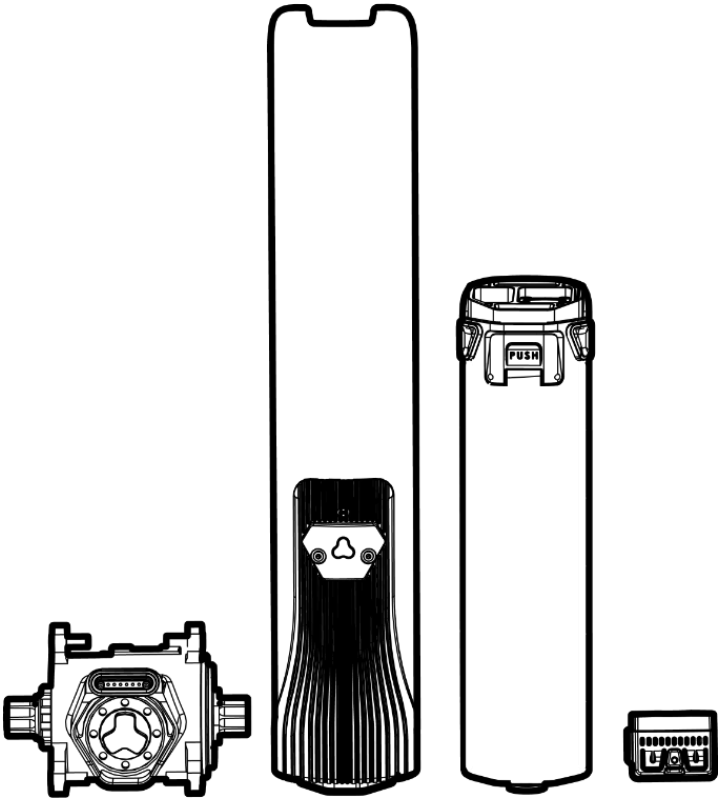

Abmessungen der Antriebseinheit:

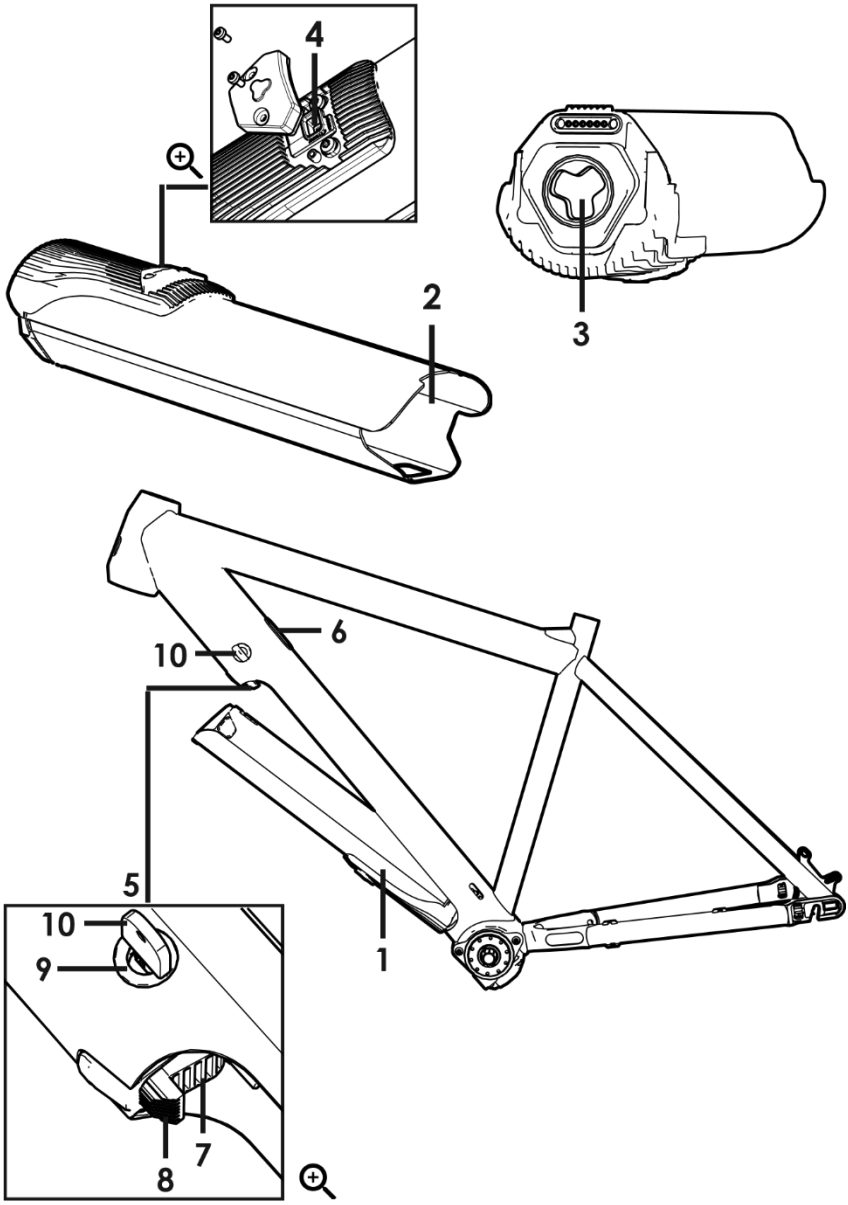

1 - Drivepack

2 - Batterieschlitz

3 - Schnittstelle zu Bottom Bracked

4 - USB-Steckplatz

5 - Slot Detail

6 - Entriegelungsknopf

7 - Durch Drücken Unterlegkeil

8 - Befestigungshaken

9 - Akkuverriegelung

10 - Key

Innenlager:

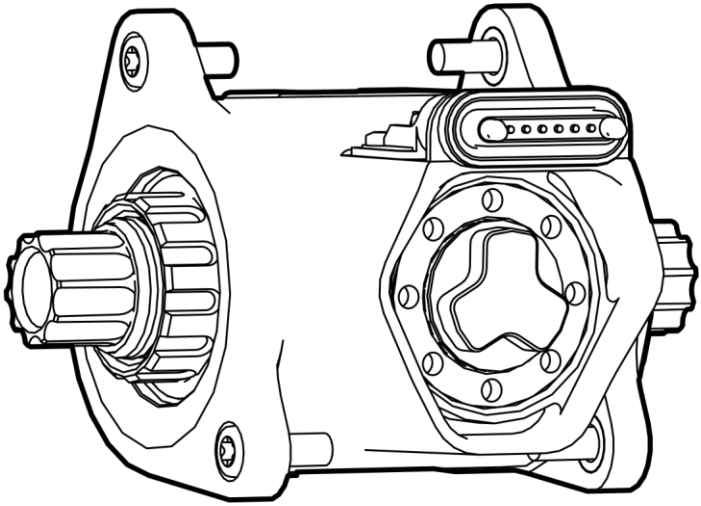

Artikelnummer 01-2018-002-01

Assistance Drehmoment, max. 60 Nm

Q-Faktor, min. 135 mm (W / O-Kurbelarme)

Betriebstemperatur -20 + 60 ° C

Lagertemperatur -20 + 60 ° C

Schutzart IP 54

Kettenlinie 49, 52 mm

Ungefähres Gewicht. 1,3 kg

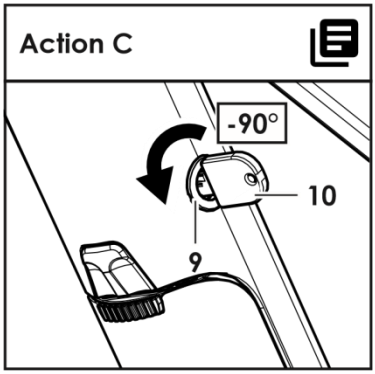

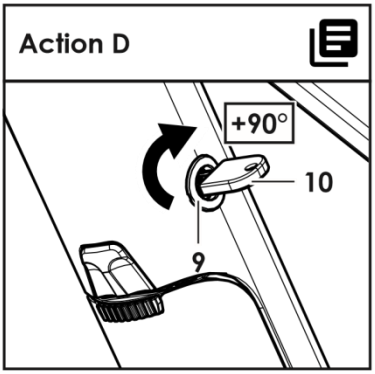

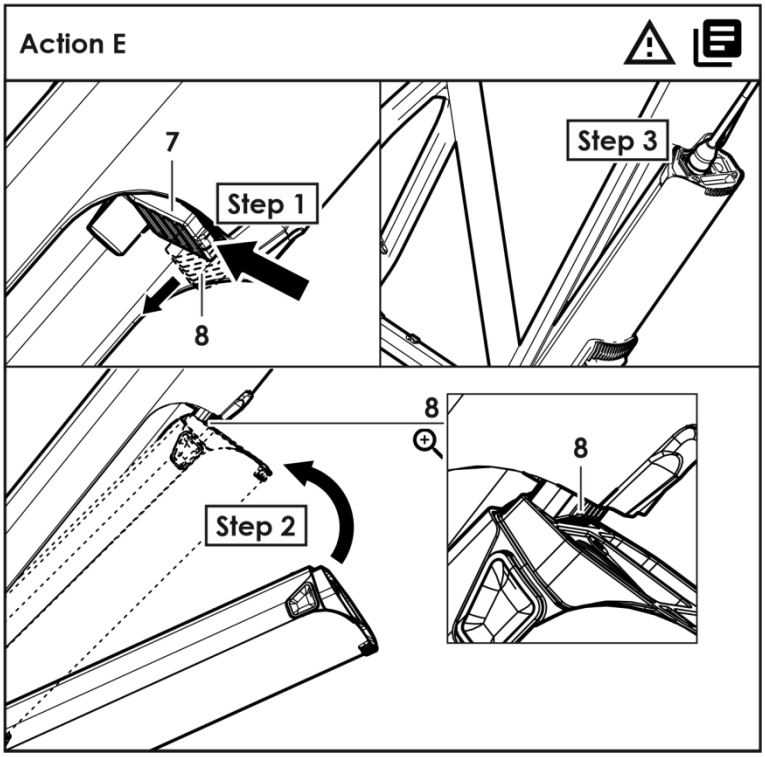

Sperren / Entsperren des Drivepack in Ihrem E-Bike

Sobald ein Drivepack (1) in der eBike montiert ist, kann es in so verriegelt werden, dass das Drivepack kann nicht entfernt werden. Um eine montiert Drivepack zu sperren, legen den Schlüssel (10) in den Schließzylinder (9) und drehen ihn gegen den Uhrzeigersinn. Um das von dem Drivepack eBike zu entriegeln, legen den Schlüssel in den Zylinder und im Uhrzeigersinn drehen.

Sicherheitsanleitung

Öffnen Sie nicht die Drivepack selbst. Das Drivepack ist wartungsfrei. Es darf nur von qualifiziertem Fachpersonal und reparierte mit Original-Ersatzteilen geöffnet werden. Unbefugtes Öffnen eines System würde zu seinem Ablauf der Garantie führen.

Alle Komponenten, die das Drivepack und eBike bilden, können nur mit identischen Komponenten oder speziell genehmigt durch Ihre E-Bike-Hersteller ersetzt werden. Dies schützt Ihr Drivepack vor Beschädigungen.

Sie nicht das Drivepack geändert oder ein anderes nicht-zugelassenes Produkt hinzufügen Leistung zu verbessern.

Ziehen Sie immer das Drivepack aus dem eBike, bevor Sie den eBike, Transport oder Lagerung zu arbeiten. Es besteht Unfallgefahr im Falle einer versehentlichen Aktivierung.

Seien Sie vorsichtig, wenn Sie den Heizkörper Ihres Drivepacks zu berühren. Der Strahler kann stark erwärmen und Hautverbrennungen verursachen.

Die begehbare Assistenzfunktion kann nur verwendet werden, wenn das E-Bike schieben. Es besteht Verletzungsgefahr, wenn die Räder nicht den Boden berühren, wenn diese Funktion verwenden.

Verwenden Sie nur Original evation Batterien vom eBike Hersteller genehmigt. nicht autorisierte Verwendung von Batterien kann es zu Verletzungen oder Feuer führen. FAZUA wird nicht die Verantwortung übernehmen, wenn nicht autorisierte Batterien verwendet werden.

Beachten Sie alle nationalen Vorschriften in Bezug auf E-Bikes und Pedelecs.

Nicht das Tretlager selbst öffnen. Das Tretlager ist wartungsfrei. Sie darf nur von qualifiziertem Fachpersonal und reparierte mit Original-Ersatzteilen geöffnet werden. Unbefugtes Öffnen eines System würde zu seinem Ablauf der Garantie führen.

Alle Komponenten machen das Tretlager und eBike dürfen nur mit identischen Komponenten oder speziell von Ihrem eBike Hersteller genehmigt ersetzt werden. Dies schützt Ihr Drivepack vor Beschädigungen.

Sie nicht das Tretlager ändern oder andere nicht-zugelassenes Produkt hinzufügen um seine Leistung zu verbessern.

selbst nicht die Komponenten des Antriebssystems öffnen. Die Komponenten sind wartungsfrei. Sie dürfen nur mit qualifizierten Sachverständigen und repariert mit Original-Ersatzteilen geöffnet werden. Unbefugtes Öffnen eines System würde zu seinem Ablauf der Garantie führen.

Bleiben Sie bewusst den Verkehr und Ihre Umgebung, wenn die evation Fernbedienung zu manipulieren. Es besteht die Gefahr eines Unfalls, wenn Sie auf den Verkehr nicht konzentrieren.

Nehmen Sie den Akku aus dem Drivepack vor Reinigungsarbeiten durchgeführt werden. Feuchtigkeit an den Kontakten Ihres Drivepacks, wenn der Akku eingesetzt wird kann Ihren Akku beschädigen.

Sie nicht den Akku öffnen. Explosionsgefahr. den Akkus Öffnen nimmt einen automatischen Ablauf der Garantie.

Verwenden Sie den Akku ausschließlich mit E-Bikes, die ein ursprüngliches FAZUA evation Antriebssystem haben.

Verwenden Sie nur Original evation Akku vom eBike Hersteller genehmigt. Verwendung falscher Akkus kann es zu Verletzungen oder Feuer führen. FAZUA wird nicht für die Verwendung von nicht zugelassenen Batterien haftbar gemacht werden.

Verwenden Sie nur Original FAZUA Ladegeräte für den Akku aufladen. FAZUA haftet nicht für Schäden durch die Verwendung von nicht zugelassenen Ladegeräten verursacht werden.

Halten Sie den Akku von Hitze, Feuer und Wasser. Explosionsgefahr.

Schützen Sie den Akku vor mechanischen Stößen oder Stress. Beschädigungsgefahr und die Emission von Dämpfen, die die Atemwege reizen. Für Frischluft sorgen und medizinische Unterstützung im Fall von Beschwerden suchen.

Achten Sie auf Metallgegenstände wie Münzen, Büroklammern, Schrauben, etc etc. in der Nähe des Battery Pack. Sie können eine Verbindung zwischen den Anschlüssen des Akkus erzeugen. Brandgefahr. Schäden, die auf diese Weise wird nicht durch die Garantie abgedeckt werden.

Lassen Sie den Akku fern von brennbaren Materialien. Stellen Sie sicher, dass das Batteriepack ist trocken und in einem feuerfesten Bereich angeordnet, bei der Aufladung. Erzeugte Wärme während des Aufladens Feuergefahr.

Sie nicht den Akku unbeaufsichtigt bei der Aufladung.

Verwenden Sie niemals oder einen beschädigten Akku aufzuladen.

Vermeiden Sie den Kontakt mit Flüssigkeiten, die durch das Batteriepack entladen werden kann. Spülen Sie mit reichlich Wasser bei Kontakt mit einer solchen Flüssigkeit. Jeder Kontakt mit einer solchen Flüssigkeit kann Reizungen und Verätzungen erzeugen. Wenn die Flüssigkeit in die Augen, sucht medizinische Hilfe.

Lassen Sie den Akku und Ladegerät von Herzschrittmachern. Magnetische Anschlüsse können ihre Funktionalität beeinträchtigen.

Halten Sie den Akku außerhalb der Reichweite von Kindern.

Halten Sie Ihre Ladegerät vor Wasser oder Feuchtigkeit. Ansonsten gibt es ein hohes Risiko eines elektrischen Schlages.

Laden Sie nur original evation Akku vom eBike Hersteller genehmigt. Andernfalls besteht die Gefahr von Feuer und Explosion.

Das Ladegerät nicht öffnen. Es darf nur von qualifiziertem Fachpersonal und reparierte mit Original-Ersatzteilen geöffnet werden.

Überprüfen Sie das Ladegerät, Kabel und Stecker vor jedem Gebrauch. Bemerken Sie einen Schaden, verwenden Sie es nicht. Es besteht ein hohes Risiko eines elektrischen Schlags.

Halten Sie Ihre Ladegerät sauber. Schmutz auf dem Ladegerät erhöht das Risiko eines elektrischen Schlages.

Halten Sie das Ladegerät und Akku weg von brennbaren Materialien. Stellen Sie sicher, dass das Ladegerät und Akku ist trocken und in einem feuerfesten Bereich angeordnet, bei der Aufladung. Erzeugte Wärme während des Aufladens Feuergefahr.

Seien Sie vorsichtig, wenn Sie das Ladegerät zu berühren während des Ladevorgangs oder direkt nach dem Laden vorbei ist. Das Ladegerät kann stark erwärmen.

Das Ladegerät nicht unbeaufsichtigt bei der Aufladung.

Personen, die nicht fähig ist sicher das Ladegerät arbeitet das Ladegerät nur unter Aufsicht verwenden.

Halten Sie das Ladegerät außerhalb der Reichweite von Kindern.
Dämpfe aus der Batterie kommen, wenn sie beschädigt. Für Frischluft sorgen und medizinische Unterstützung im Fall von Beschwerden suchen.
Lassen Sie den Akku und Ladegerät von Herzschrittmachern. Magnetstecker können ihre Funktionalität beeinträchtigen.

Batterie und Ladegerät

Das Laden des Akkus und Wartung:

Laden Sie den Akku in einem trockenen Umgebung Kurzschlussschäden zu vermeiden.
Laden Sie den Akku auf mindestens 60% der Kapazität einmal alle 3 Monate, selbst wenn das Fahrrad nicht verwendet wird.
Sie nicht den Akku oder das Ladegerät ab.
Lassen Sie die Batterie nicht ständig mit der Stromquelle verbunden ist.
Die Batterie nicht für andere Geräte verwenden. Es wurde speziell für dieses Modell gemacht.
Nicht zerlegen oder den Akku ändern.
Die Batterie nicht ins Feuer werfen oder extremen Temperaturen ausgesetzt werden.
Zeit von Null auf 100% Nachladen ist 1-7 Stunden.

Die Garantie des Laufwerks:

Die Garantie gilt für die Antriebsteile, die nicht empfindlich auf unsachgemäße Handhabung (Packung, Elektronik, Ladegerät, etc.) sind; diese Teile sind durch eine 24-monatige Garantie abgedeckt.
Die Garantie gilt nicht für chemische Teile der Batterie und zur Kapazitätsreduzierung durch die normale Benutzung (39% nach Ablauf von zwei Jahren); diese Teile sind durch eine 12-monatige Garantie abgedeckt.

Normale Batterieverhalten:

Wenn der Motor stoppt reibungslos läuft und schaltet auf den intermittierenden Betrieb, könnte es ein Zeichen von niedriger Batteriekapazität sein. In diesem Fall schalten Sie das elektrische Antriebssystem und weiterhin ohne Motorunterstützung aus, als ob ein herkömmliches Fahrrad.

Batterie Erwärmung ist normal und stellt keinen Mangel. Die Batterie wird durch einen Temperatursensor geschützt und schaltet automatisch in Falle einer übermäßigen Überhitzung ab. Warten Sie, bis die Batterie kühlt auf seine normale Betriebstemperatur und dann Fahrt auf.

Wenn Sie Ihre gesamte Batteriekapazität fühlen abgesunken ist, könnte es durch Laden oder Betrieb in suboptimalen klimatischen Bedingungen verursacht werden. Durchführung 3 volle Ladezyklen. Vollständig entladen die Batterie während der Fahrt und dann zu seiner vollen Kapazität bei Raumtemperatur aufladen.

Wenn die Ladeanzeige zeigt, dass die Batterie leer ist, gibt es noch einen minimalen Spannungspegel darin, die sie vor Beschädigungen schützen, aber nicht genug, um das elektrische Fahrrad anzuzutreiben. Laden Sie die Batterie so bald wie möglich. Lassen Sie die Batterie vollständig entladen, könnte es Ergebnisse in dem Schaden.

Im Fall, dass die Batterie auf mehr als 30 min und Fahrrad verwendet wird, wird nicht eingeschaltet wird, wird die Batterie automatisch abgeschaltet sein.

Die richtige Pflege der Batterie verlängert seine Lebensdauer.

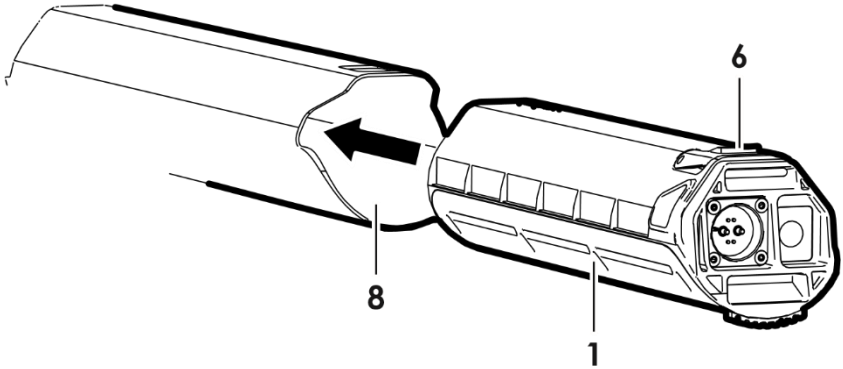

5

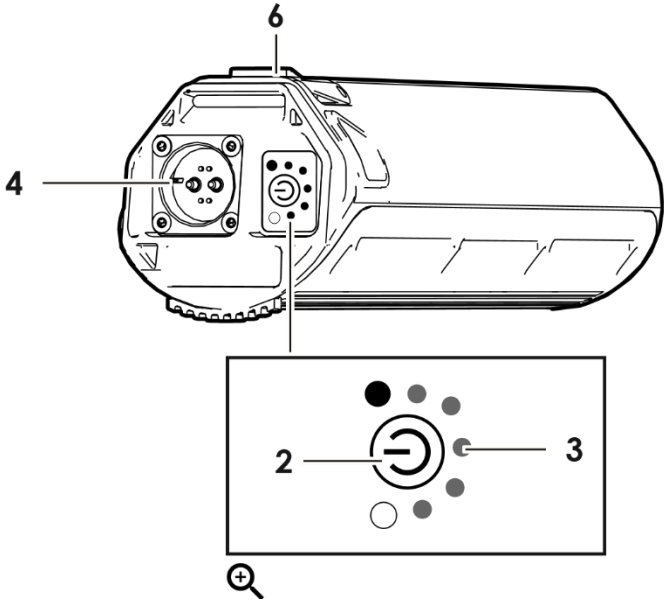

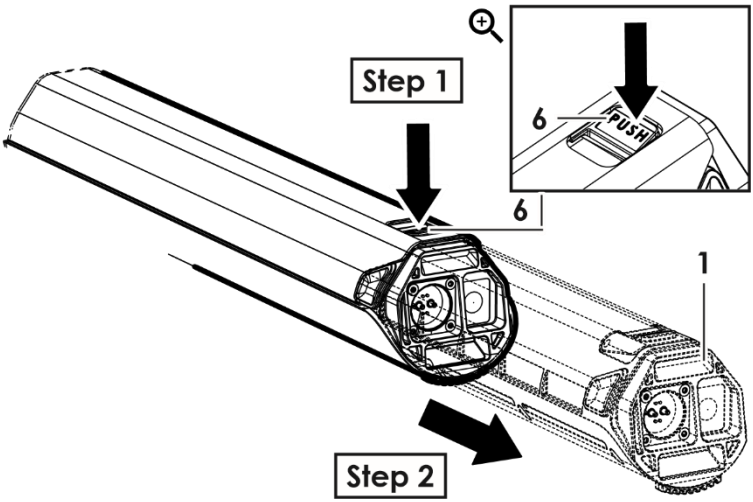

1 - Battery Pack
2 - Ein / Aus-Taste
3 - Betrieb und Ladekontrollanzeige
4 - Buchse für Ladeanschluss
5 - Connector Drivepack
6 - Befestigungs Deckel
8 - Batterieschlitz

Artikelnummer 01-2018-004
Nennspannung 36 V
Nennkapazität 7 Ah
Energie 252 Wh
Betriebstemperatur -20 + 60 ° C
Lagertemperatur -20 + 60 ° C
Entladungstemperatur -20 + 60 ° C
Ladetemperatur 0 + 45 ° C
Schutzart IP 54
Ungefähres Gewicht. 1,4 kg

Aufladen:

Die Batterie ist der teuerste Teil eines elektrischen Fahrrads; Daher zahlen erhöhte Aufmerksamkeit bei der Handhabung, Aufladung und Lagerung. Die Batterie ist empfindlich auf präzise Aufladung. Daher ist es notwendig, Li-Ion-Akku nur mit einem Ladegerät von uns gelieferten aufzuladen. Das Ladegerät an 220-240 V Steckdose. 5A geschützte Schaltung ist ausreichend. Das Ladegerät Ladevorgang automatisch unterbrechen, wenn die volle Kapazität aller Zellen erreicht ist.

Wir empfehlen Entladen der Batterie vollständig nach jeder Fahrt, um sicherzustellen, dass der Akku bis zu seiner vollen Kapazität für Ihre nächste Fahrt sein wird. Laden der Batterie kann 1 bis 5 Stunden, je nach dem Zustand der Batteriezellen dauern. Aufladen ausschließlich in abgedeckten Trockenbereich (Feuchtigkeit und Wasser tropft beschädigen kann das Ladegerät) bei einer Temperatur von 5 bis 40 ° C.

Der Ladevorgang wird durch eine leuchtende rote LED angezeigt. Es wird grün, wenn der Akku geladen ist und der Ladevorgang abgeschlossen ist. Die Batterie enthält einen Ladungskontrollanzeige (wenn die Ladeanzeige-Taste gedrückt wird, wird die Leuchtanzeige kommen). Schalten Sie immer den Akku während der Fahrt das Fahrrad abgeschlossen.

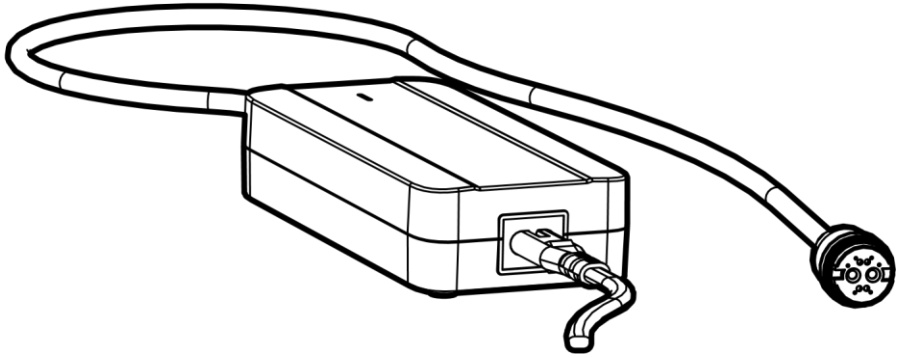

Regler

Abmessungen und Materialien:

2 - Taste „Hoch“
3 - Mittlere Taste
4 - „Down“ Taste
5 - Anzeigeleiste
6 - Ladezustand / Support-Level-Bar
7 - Meldung Anzeige
8 - Befestigungsschraube
9 - Add-on-Port

Spezifikation:

Artikelnummer 01-2018-003
Betriebstemperatur -20 + 60 ° C
Lagertemperatur -20 + 60 ° C
Schutzart IP 54
Ungefähres Gewicht. 0.075 kg

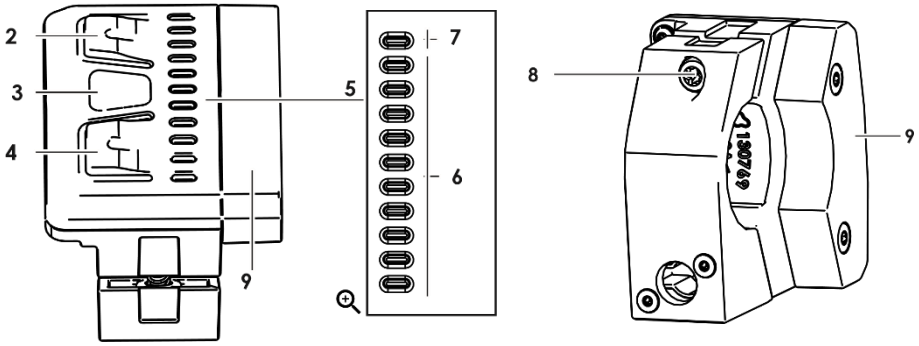

Maximale Reichweite:

Die maximale Reichweite wird mit vollständig aufgeladen Batterie und flachem Gelände und wenig Gegenwind einstellen. Durchschnittliche Reichweite ist mit idealem Satz des Hilfs berechnet und leicht hügeligen Geländes.

Montageanleitungen

Display-Baugruppe:

Beachten Sie das Anzugsmoment der Schrauben. Schäden, die durch übermäßige Anzugsmoment oder eine falsche Montage / Demontage ist nicht durch die Garantie abgedeckt.

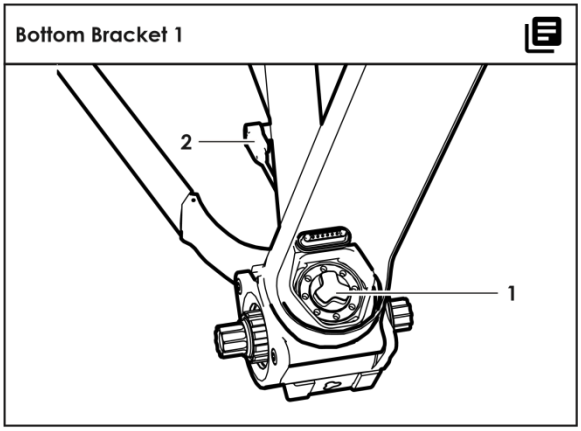

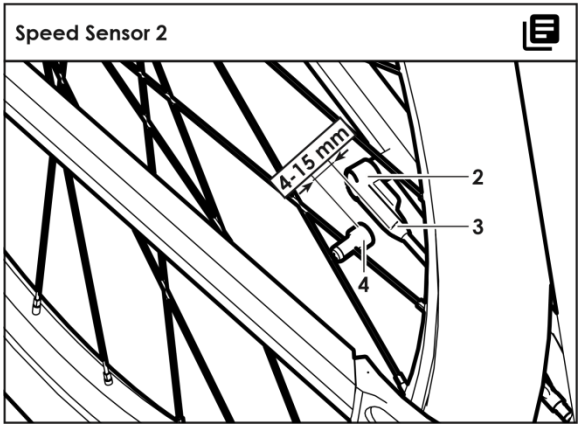

1 - Tretlager
2 - Drehzahlsensor
3 - Magnet Positionsmarkierung
4 - Spoke Magnet des Drehzahlsensors

Steuerung

Für das eBike Antriebssystem ausgeführt wird, müssen folgende Voraussetzungen beachtet werden:

Der Akku ausreichend geladen ist, eingeführt und eingeschaltet.

Drivepack (1) in der eBike montiert.

Der Drehzahlsensor ist, richtig mit dem Tretlager verbunden ist, und Speichenmagnet Recht gegeben.

Schalt eBike System On / Off

Das System kann durch eine FAZUA genehmigt Fern betrieben werden. Sobald das Drivepack (1) in der eBike montiert ist, kann das System eingeschaltet werden, indem einfach jeden der Fernbedienungstaste drücken.

Die System Ausgangsleistung hängt von den Support-Level-Einstellungen auf der Fernbedienung.

Wenn Sie Pedale zu treten, oder eine Geschwindigkeit von 25 km / h erreicht ist, wird der Träger von dem Antriebssystem geschaltet sanft ab. Das System schaltet wieder auf, wenn Sie zu treten und die Geschwindigkeit unter 25 km / h beginnen.

Es gibt verschiedene Möglichkeiten, um das System auszuschalten:

Drücken und halten Sie die mittlere Taste der Fernbedienung für 2 Personen.

Hängen Sie das Drivepack (1) vom Fahrrad.

Schalten Sie den Akku aus.

Lassen Sie die eBike in Inaktivität ein.

Einstellen der Support-Ebene

Sie können auf der Fernbedienung einstellen, in welchem Umfang sollte die eBike-System unterstützen Sie beim Treten. Der Support-Level kann jederzeit eingestellt werden, auch während der Fahrt. Um die Support-Level zu wechseln, müssen Sie die Auf- / Ab-Tasten auf der Fernbedienung drücken.

Die folgenden Supportstufen stehen zur Verfügung:

Kein Support (weiß): Der Motorträger ist ausgeschaltet. Das eBike kann als normales Fahrrad gefahren werden.

Breeze (grün): Kleine, aber effiziente Unterstützung des eBike Bereich zu maximieren.

Fluss (blau): Solide Unterstützung für die meisten Szenarien.

Rocket (rosa): Maximale Unterstützung für die anspruchsvollsten Touren.

Support-Level	Farbe	Max. Unterstützung Factor	Max. Leistung
Keine Unterstützung	Weiß	0%	0 W
Brise	Grün	75%	125 W
Fluss	Blau	150%	250 W
Rakete	Rosa	240%	400 W

Umschalten der ebenerdige Unterstützungsmodus ein / aus

Die ebenerdige Assistenzfunktion hilft dem eBike zu schieben. Die Geschwindigkeit des eBike in Begehbare Unterstützungsmodus kann in Abhängigkeit von der eingestellten Gang variieren, mit einer maximalen Geschwindigkeit von 6 km / h. Der Benutzer kann die Geschwindigkeit des eBike auf seine eigene reduzieren, indem sie fest während des Gehens zu halten.

Um den ebenerdige Unterstützungsmodus zu aktivieren, setzen Sie das System auf „No Support“ Modus auf der Fernbedienung. Dann drücken Sie die „Down“ -Taste auf der Fernbedienung. Nach 2 s der Modus-Weg-Unterstützung eingeschaltet.

Die ebenerdige Unterstützung wird ausgeschaltet, wenn:

Sie geben die „Down“ -Taste.

Die Räder des eBike sind blockiert.

Die Geschwindigkeit von mehr als 6 km / h

Inaktivität

Wenn die eBike Inaktivität erreicht, wird das System automatisch den Akku auszuschalten. Um das System von Inaktivität zu starten haben Sie auf dem Akku wechseln.

Die eBike erreicht Inaktivität, wenn:

Das eBike nicht bewegt und keine Taste für 10 h auf der Fernbedienung gedrückt.

Der Ladezustand der Batterie unter 30% liegt und das Motorrad nicht bewegt und keine Taste für 3 h auf der Fernbedienung gedrückt.

Bei der Erstellung von E-Bike fahren

Die Fahrradräder müssen mit einem Standard-Fahrrad verwendet werden. Unabhängig von der Art von Getriebe, empfiehlt es sich, kurz die Pedalunterbrechen, während Gangwechsel. Dies würde Stress auf Getriebe und Antriebsstrang reduzieren.

den richtigen Gang unter Verwendung erhöht die Geschwindigkeit, Leistung und Reichweite Ihres E-Bikes mit dem gleichen Pedale Aufwand.

Es wird empfohlen, nach und nach Erfahrungen mit Ihren E-Bike sammelt weit von Straßen und Verkehr. Testen Sie die Reichweite Ihres eBike unter verschiedenen Bedingungen vor längeren Fahrten zu planen.

Es ist nicht möglich, genau die Reichweite Ihres Systems vorherzusagen, bevor oder während einer Fahrt. Die Reichweite deiner eBike wird von vielen Faktoren beeinflusst:

- Unterstützung Ebene
- Geschwindigkeit
- Getriebemanagement
- Reifentyp und Druck
- Weg und atmosphärische Bedingungen
- Bike + Fahrergewicht
- Batteriealter

Seien Sie vorsichtig mit den Betriebs- und Lagertemperaturen der eBike-Komponenten. Speziell das Battery Pack, kann es durch extreme Temperaturen beschädigt werden.

Schäden durch unsachgemäße Behandlung verursacht wird, ist nicht im Rahmen der Gewährleistung.

Instandhaltung

Routinewartung:

- halten alle Komponenten des Elektro-Fahrrad sauber

- Verwenden Sie nur die Reinigungsmittel empfohlen und getestet

- regelmäßig die Kette mit geeigneten Ölen schmieren

- im Winter, reinigen Sie das Elektro-Fahrrad nach jeder Fahrt und zahlt, um das Entfernen von Salz Batteriekontakten und anderen Anschlüssen erhöhte Aufmerksamkeit

- während des Elektro-Fahrrades Handhabung sicher, dass die Kabel des elektrischen Systems nicht beschädigt werden. Beschädigte Kabel stellen ein Risiko von electricshock

- Prüfen Sie regelmäßig alle Anschlüsse auf festen Sitz und Bremsen für die korrekte Funktion. Prüfen Sie auch einzelne Teile des Elektro-Fahrrad auf Beschädigungen. Zum Beispiel: Risse auf dem Rahmen, Gabel, Lenker, Stängel, Schäden an Kabeln, Schäden an Batteriepacks etc.

Batterie-Transport:

Batterie Transport unterliegt den Anforderungen der Vorschriften für gefährliche Güter. Private Nutzer können unbeschädigte Batterien auf Straßen transportieren, ohne auf andere Bedingungen zu erfüllen zu haben.

Bei Transport von gewerblichen Nutzern oder von Dritten ist es notwendig, mit spezieller Verpackung und Kennzeichnung (zB ADR-Vorschriften) zu erfüllen

Die Batterien sollten nur dann gesendet werden, wenn der Akku nicht beschädigt ist. Stecken Sie lose Kontakte und packen Sie den Akku zu seiner Bewegung in der Verpackung zu verhindern. Benachrichtigen Sie den Weiterleitungsdienst, der den Transport gefährlicher Güter betrifft.

Batteriespeicher:

Bewahren Sie die Batterie in einem trockenen und gut belüfteten Ort, außerhalb der Reichweite von direkter Sonneneinstrahlung und anderen Wärmequellen. Im Fall der kalten Lagerung ist es notwendig, die Batterie aufwärmen normale Raumtemperatur (20 ° C) vor Inbetriebnahme zu lassen.

Lassen Sie die Batterie vollständig entladen ist. Es könnte in seiner permanentdamage führen. Für die langfristige Lagerung des Akku stets vollständig aufgeladen. Allerdings lagern Sie es nicht, während permanent an das Ladegerät oder installiert im elektrischen Fahrrad verbunden.

Li-Ionen-Akku ist vollständig recycelbar. Nach Ablauf der Lebensdauer der Batterie können Sie jede Sammelstelle oder bei Ihrem Händler returnit.

Wenn Sie ein E-Bike in harten Bedingungen verwenden (langfristige Nutzung der maximalen Unterstützung), für längere Fahrt bei höheren Temperaturen (30 ° C oder höher), bei direkter Sonneneinstrahlung oder wenn die Batterie teilweise entladen und eine Kombination davon Situationen ist es möglich, dass Fahrrad automatisch Aussschalter wird. Dies ist eine Sicherung, die Steuereinheit vor Verbrennungen zu schützen. Wir empfehlen die Fahrt stoppen und das Fahrrad (Steuergerät) abkühlen lassen wenig. Dies ist kein Defekt.

Mögliche Probleme und deren Lösungen

Im Falle eines Systemausfalls seine Diagnose durchführen oder an Ihren Händler.

Die Kontrollanzeige ist nicht auf:

- immer sicher, dass der Akku geladen ist
- Prüfen, ob die Batterie richtig eingelegt ist, ob die Batterie eingeschaltet ist
- überprüfen Sie die Anschlüsse der Steuereinheit und dem Display

Der Motor startet nicht, wenn der Weg Hilfe-Taste gedrückt wird

- Kontrolle der Verbindung der Motorleitung (am Motor und die Steuereinheit)
- überprüfen Sie die Anschlüsse der Steuereinheit und dem Display

Der Motor startet nicht, wenn das Drehen der Tretkurbeln (Pedal)

- Kontrolle der Verbindung des Pedalsensors an die Steuereinheit
- Abstand zwischen dem Pedalsensor und dem Magnetscheibe (4 mm max.)
- prüfen, ob die Platte fest an der zentralen Achse angebracht ist, und dreht sich nicht frei
- Bei Verwendung von Kompakttyp Pedalsensor

Elektro-Set Garantie

Beschwerdeverfahren:

Sende keine Beschwerden über das elektrische Gerät oder die Batterie an Ihrem Händler.

Wenn die Einreichung einer Beschwerde, einen Kaufbeleg vorlegen und ein Garantiezertifikat mit der registrierten Seriennummer der Batterie und geben Sie den Grund für die Beschwerde und eine Beschreibung des Mangels.

Wrranty Bedingungen:

24 Monate für Elektro-Fahrrad-Komponenten - gelten für Herstellungs- und Materialfehler über die normale Abnutzung durch Gebrauch verursacht werden.

12 Monate für die Lebensdauer der Batterie - die Nennbatteriekapazität unter 70% der Gesamtkapazität nicht aus dem Verkauf des elektrischen Fahrrades über 12 Monate fallen.

Garantiebedingungen:

Der Elektrosatz ist ausschließlich für die Zwecke verwendet werden, für den er bestimmt ist.

Das elektrische Gerät muss in Übereinstimmung mit dieser Betriebsanleitung verwendet, gespeichert und gepflegt werden.

Ein Garantieanspruch erlischt:

Wenn festgestellt wird, dass der Schaden am Produkt des Benutzers Fehler zurückzuführen ist (Unfall, unsachgemäßer Behandlung über den Rahmen dieser Betriebsanleitung, mit der Struktur des Elektro-Fahrrad oder den Anschluss des elektrischen Systems Manipulation, falsche Lagerung, etc.).

Ablauf der Garantiezeit.

Die Garantie gilt nur für den Erstbesitzer

Warnung

Wenn Sie noch keinen der Punkte in dieser Betriebsanleitung verstehen, wenden Sie sich bitte an den Händler zur Erklärung. Bitte lesen Sie das ganze Handbuch!

Sie nicht das E-Bike zu Personen verleihen nicht in ihrer Nutzung und den Betrieb informiert. Beschwerden durch falsche Handhabung werden nicht akzeptiert.

Das LF-Energie-Elektro-Fahrrad ist nicht für die Verwendung durch Kinder unter 15 Jahren. Ebenso kann der Elektro-Fahrrad nicht von Personen benutzt werden, nicht in der Lage in die Pedale treten oder es unabhängig handhaben. Der Hersteller ist nicht verantwortlich zu sein für eventuelle Verletzungen oder Schäden am Fahrrad gehalten!

Ideale Wetterbedingungen für die Verwendung eines elektrisches Fahrrads sind trockene Tage, wenn die Außentemperatur über 10 ° C liegt. Wenn bei niedrigeren Temperaturen verwendet wird, entlädt sich die Batterie schneller aufgrund physikalischer Phänomene. Unter Verwendung des elektrischen Fahrrads bei Temperaturen unter 0 ° C ist nicht zu empfehlen.

Das Fahrrad nicht dem direkten Sonnenlicht aussetzen, da sie mit einem Schutztemperatursensor für den Elektromotor ausgestattet ist.

Nie versenken die Batterie, dem Ladegerät und andere elektrische Komponenten in Wasser oder einer anderen Flüssigkeit.

Waschen Sie das elektrische Fahrrad in einem Hochdruckreiniger (WAP) und immer die Batterie vor dem Waschen entfernen

Es ist verboten, mit den Anschlüssen des Elektromotors, der Steuereinheit und die Batterie zu manipulieren. diesen Abschnitt verstoßen in der Gewährleistung führt nicht zu dem elektrischen Fahrrad anerkannt oder zu irreversiblen Schäden zu werden.

Verwenden Sie keine Ladegeräte und andere Komponenten als diejenigen, die mit dem Elektro-Fahrrad enthalten.

Wir können nicht verantwortlich für Schäden, durch die Verwendung von anderen nicht zugelassenen Waren gehalten werden

Genießen Sie viele angenehme und sichere Kilometer auf dem neuen Elektro-Fahrrad.

Ihr Führer Fox-Team

Tschechische Marke von Elektro-Fahrrädern.
BOHEMIA BIKE

Adresse
Na Pankráci 172414000 Praha 4 - Pankrác

Entwicklung, Konstruktion und Fertigung
Okružní 697
České Budějovice 37001

Telefon: 388 314 885
E - Mail: info@leaderfox.cz