LEADER FOX

Elektro-Fahrrad Betriebsanleitung

Nach dem Gesetz ist der Händler verpflichtet, die LEADER FOX Elektro-Fahrrad Betriebsanleitung zu jedem Produkt zu befestigen

E - BIKE Power Ride

Acron

Einführung

Liebe Nutzer,

Bitte lesen Sie sorgfältig alle Informationen über Ihre E-LF Produkt die optimale Funktion Ihrer E-Bike zu gewährleisten. Der folgende Text eine umfassende Beschreibung enthalten, werden Sie mit Informationen über alle Aspekte und Details (einschließlich Installation, Einrichtung und die allgemeine Gebrauch des Displays) bietet in Bezug auf die Nutzung unserer Anzeige. Diese Anweisung Dokument wird Ihnen auch helfen, mögliche Probleme und Ausfälle zu lösen.

Was ist ein Elektro-Fahrrad?

Elektrofahrrad ist ein herkömmliches Fahrrad mit einem elektrischen Antrieb hinzugefügt, um die Fahrer zu unterstützen. Die Motorfunktion wird durch Pedal betätigt, die von einem speziellen Sensor installiert in dem Pedal Nabe abgetastet wird. Daher müssen Sie Pedal auf einem E-Bike zu halten, ist der Motor nur, Ihnen zu helfen. Sie können ein elektrisches Fahrrad in Bewegung setzen auch einen Steuerknopf oder unter Verwendung eines Beschleunigers, aber nur bis zur maximal zulässigen Geschwindigkeit von 6 KMPH (zB für zu Fuß Hilfe). Die maximale Geschwindigkeit eines E-Bike mit Motorunterstützung 25 KMPH ist, mit einer Toleranz von 10% (wenn diese Geschwindigkeitsbegrenzung erreicht ist, schaltet der Motor ab, und Sie müssen ebenso wie mit einem normalen Fahrrad in die Pedale treten). Wenn Ihre Batterie keinen Strom mehr hat oder Ihr Motor ausgeschaltet ist, können Sie Ihr Elektro-Fahrrad wie ein herkömmliches Fahrrad, ohne Widerstand überhaupt reiten.

Aus der Sicht des Straßenverkehrsgesetzes, ein elektrisches Fahrrad, dessen Merkmale entsprechen der europäischen Norm EN 15194-1 ist als reguläres Fahrrad betrachtet, dh Sie können auf Radwegen fahren können, nicht einen Führerschein benötigen und ein Helm ist Pflicht nur bis zu 18 Jahren.

Beschreibung

Faktoren, die den elektrischen Fahrradbereich beeinflussenden

1. Rollwiderstand der Reifen. Leader Fox E-Bikes sind mit Reifen mit geringen Rollwiderstand und erhöhte Resistenz gegen pannen anliegenden Schnitt. Es ist auch wichtig, dass die Reifen richtig aufgepumpt sind. Deshalb, wenn die Reifen Ihres Elektro-Fahrrad underinflated sind, wird der Bereich verringern.
2. Gewicht des elektrischen Fahrrad. Das geringere Gewicht des elektrischen Fahrrads, desto größer ist die Reichweite.
3. Batteriestatus. Es hängt davon ab, ob die Batterie vor Ihrer Reise voll aufgeladen wurde. Es ist auch, dass je höher die Anzahl der Entladezyklen zu erwarten, die Batterie durchlaufen hat, die kleinere Kapazität hat.
4. Profil und Oberfläche der Spur. Je höher die Höhendifferenz und der steileren Hügel Sie verhandeln und desto schlechte Oberfläche ist, desto kürzer die Reichweite.
5. Fahrmodus. Es hängt davon ab, welche der drei Fahrmodi Sie eingestellt haben.
6. Kontinuität des Reitens. Je mehr Bremsen und Beschleunigen, desto kürzer ist die Reichweite.
7. Luftwiderstand. Zum Beispiel hängt es ab, ob wir ein Fahrrad mit niedrigem Rahmen reiten und aufrecht sitzen oder ob wir sportlich Fahrrad mit Sitzgarnitur auf die gleiche Höhe wie die Lenker fahren.
8. Windstärke. Je stärker der Wind haben wir kessel, desto größer die Reichweite und umgekehrt.
9. Das Gewicht des Fahrers und Last. Je höher das Gewicht, desto kürzer ist die Reichweite.
10. Externe Temperatur. Je niedriger die Temperatur, desto weniger Batteriekapazität kann verwendet werden, während der Fahrt.

Elektro-Set

M500

Das System verwendet die Überwachung des Drehmoments, unterstützen die Überwachung der Geschwindigkeit des Pedalsystems und die Überwachung der realen Geschwindigkeit der Räder.
Das System verwendet eine doppelte Schutz für die Rückkopplung des Geschwindigkeitssignals Messsicherheit zu gewährleisten und reliabilityof das System.
Es hat eine hohe Startmoment, das maximale Drehmoment von über 95 Nm, besonders geeignet für bergauf fährt.
Es ist sehr effizient mit geringem Stromverbrauch, hohe Reichweite, einen niedrigen Geräuschpegel und einen reibungslosen Betrieb.

Beschreibung und Umfang der Operation:

Die Motoreinheit funktioniert unter den folgenden Betriebsbedingungen:
Temperaturbereich - 20 + 55 ° C
Relative Luftfeuchte - von 15 bis
95% RH Maximales Drehmoment - ≥
95
Gewicht - 3.3Kb
Lärm - <55 dB
Staub- / wasserdicht - IP66
Zertifiziert - CE ROHS / EN14766 / EN114764 / REACH

Beschreibung der Antriebseinheit ist an der Abdeckung angebracht und enthält die folgenden Informationen:

MM G522.250 15 033 F5 S329 0001
MM - Mid Motor
G520 - Motormodell
250 - Motornennleistung
15 - Anzahl der Windungen
033 - Anschluss Kombination sortieren
F5 - Mess- und Regelgeräte Nummer
S329 - Herstellungsdatum, was darauf hindeutet i tis am 29. März 2018 hergestellt
0001 - Die Produktion Seriennummer 0000-9999 im Bereich 0001 ist die Produktion der Seriennummer des ersten Motors

Abmessungen der Antriebseinheit:

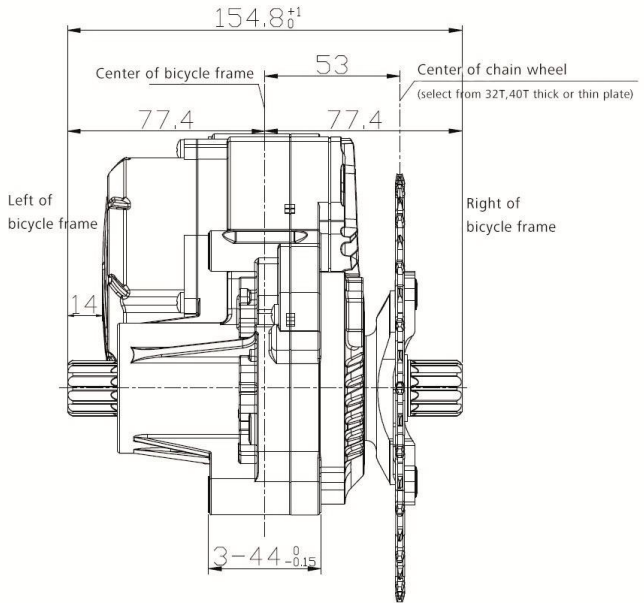

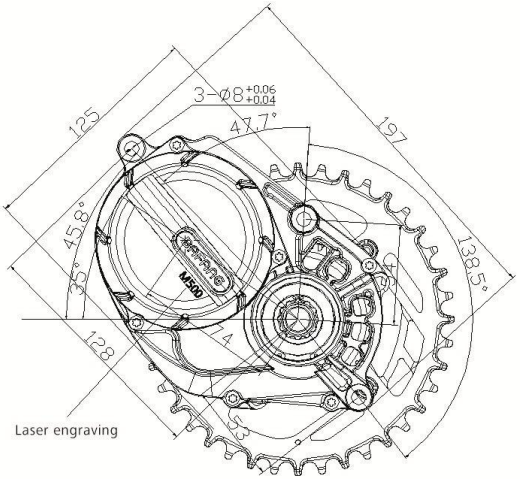

Sicherheitsanleitung

Batterie:

Die Batterie nicht ins Feuer werfen.
Die Batterie nicht ins Wasser werfen.
Die Batterie nicht für andere Geräte verwenden. Es wurde speziell für dieses Modell gemacht.
Nicht zerlegen oder modifizieren Sie die Batterie.
Sie nicht, die positiven und negativen Pole der Batterie verbinden.

Ladegerät:

Nicht zerlegen oder modifizieren Sie das Ladegerät.
Das Ladegerät nicht für andere Geräte verwenden. Es wurde speziell für dieses Modell gemacht.
Das Ladegerät nicht in Feuer oder Wasser werfen.
Das Ladegerät nicht mit nassen Händen berühren.
Halten Sie das Ladegerät von Tieren oder Kindern.
Das Ladegerät nicht decken.
Das Ladegerät nicht verwenden, wenn es defekt ist.

Batterie-Lok (von rechts)
Batterieabdeckung

Ladeanschluss

Netzschalter (LED-Anzeige)

Ladesatz

Batterie

Das Laden des Akkus und Wartung:

Laden Sie den Akku in einem trockenen Umgebung Kurzschlussschäden zu vermeiden.
Laden Sie den Akku auf mindestens 60% der Kapazität einmal alle 3 Monate, selbst wenn das Fahrrad nicht verwendet wird.
Sie nicht den Akku oder das Ladegerät ab.
Lassen Sie die Batterie nicht ständig mit der Stromquelle verbunden ist.
Die Batterie nicht für andere Geräte verwenden. Es wurde speziell für dieses Modell gemacht.
Nicht zerlegen oder den Akku ändern.
Die Batterie nicht ins Feuer werfen oder extremen Temperaturen ausgesetzt werden.
Zeit von Null auf 100% Nachladen ist 1-7 Stunden.

Die Garantie des Laufwerks:

Die Garantie gilt für die Antriebsteile, die nicht empfindlich auf unsachgemäße Handhabung (Packung, Elektronik, Ladegerät, etc.) sind; diese Teile sind durch eine 24-monatige Garantie abgedeckt.
Die Garantie gilt nicht für chemische Teile der Batterie und zur Kapazitätsreduzierung durch die normale Benutzung (39% nach Ablauf von zwei Jahren); diese Teile sind durch eine 12-monatige Garantie abgedeckt.

Aufladen:

Die Batterie ist der teuerste Teil eines elektrischen Fahrrads; Daher zahlen erhöhte Aufmerksamkeit bei der Handhabung, Aufladung und Lagerung. Die Batterie ist empfindlich auf präzise Aufladung. Daher ist es notwendig, Li-Ion-Akku nur mit einem Ladegerät von uns gelieferten aufzuladen. Das Ladegerät an 220-240 V Steckdose. 5A geschützte Schaltung ist ausreichend. Das Ladegerät Ladevorgang automatisch unterbrechen, wenn die volle Kapazität aller Zellen erreicht ist.

Wir empfehlen Entladen der Batterie vollständig nach jeder Fahrt, um sicherzustellen, dass der Akku bis zu seiner vollen Kapazität für Ihre nächste Fahrt sein wird. Laden der Batterie kann 1 bis 5 Stunden, je nach dem Zustand der Batteriezellen dauern. Aufladen ausschließlich in abgedeckten Trockenbereich (Feuchtigkeit und Wasser tropft beschädigen kann das Ladegerät) bei einer Temperatur von 5 bis 40 ° C.

Der Ladevorgang wird durch eine leuchtende rote LED angezeigt. Es wird grün, wenn der Akku geladen ist und der Ladevorgang abgeschlossen ist. Die Batterie enthält einen Ladungskontrollanzeige (wenn die Ladeanzeige-Taste gedrückt wird, wird die Leuchtanzeige kommen). Schalten Sie immer den Akku während der Fahrt das Fahrrad abgeschlossen.

Normale Batterieverhalten:

Wenn der Motor stoppt reibungslos läuft und schaltet auf den intermittierenden Betrieb, könnte es ein Zeichen von niedriger Batteriekapazität sein. In diesem Fall schalten Sie das elektrische Antriebssystem und weiterhin ohne Motorunterstützung aus, als ob ein herkömmliches Fahrrad.

Batterie Erwärmung ist normal und stellt keinen Mangel. Die Batterie wird durch einen Temperatursensor geschützt und schaltet automatisch in Falle einer übermäßigen Überhitzung ab. Warten Sie, bis die Batterie kühlt auf seine normale Betriebstemperatur und dann Fahrt auf.

Wenn Sie Ihre gesamte Batteriekapazität fühlen abgesunken ist, könnte es durch Laden oder Betrieb in suboptimalen klimatischen Bedingungen verursacht werden. Durchführung 3 volle Ladezyklen. Vollständig entladen die Batterie während der Fahrt und dann zu seiner vollen Kapazität bei Raumtemperatur aufladen.

Wenn die Ladeanzeige zeigt, dass die Batterie leer ist, gibt es noch einen minimalen Spannungspegel darin, die sie vor Beschädigungen schützen, aber nicht genug, um das elektrische Fahrrad anzuzutreiben. Laden Sie die Batterie so bald wie möglich. Lassen Sie die Batterie vollständig entladen, könnte es Ergebnisse in dem Schaden.

Im Fall, dass die Batterie auf mehr als 30 min und Fahrrad verwendet wird, wird nicht eingeschaltet wird, wird die Batterie automatisch abgeschaltet sein.

Die richtige Pflege der Batterie verlängert seine Lebensdauer.

LCD Bildschirm

Produkt:
Intelligente Anzeige DP C240.CAN

Lieferant:
Bafang

Elektrische Parameter:

Batterieversorgung 36V
Bemessungsbetriebsstrom 12mA
Aus Leckstrom <1 uA
CAN BUS-Protokoll
Maxoutput Strom 30mA
Maxoutput Strom auf Regler 50mA
Betriebstemperatur - 20 ~ 45 ° C
Lagertemperatur - 30 ~ 70 ° C

LCD Abmessungen und Materialien:

Prodcut Schale ABS, transparentes Fenster withhigh Stärke Acryl.
Kann bis zu -20 ° C eingesetzt werden.
CE / IP65 wasserdicht / ROHS.

LCD-Anzeige Beschreibung:

Threebutton Konsole, die mit BOOST-Modus ist benutzerfreundlicher.

Drehzahlanzeige: Ist mit Höchstgeschwindigkeit, Durchschnittsgeschwindigkeit.

Geräteschalter zwischen imperialen und metrischen.

Intelligentes Batteriekapazitätsanzeige.

Steuerung und Anzeige für den Scheinwerfer.

5 Stufen der Hintergrundbeleuchtung Helligkeitseinstellung.

Die Indikation zur Kraftunterstützung Ebene mit 6 Ebenen: 0/1/2/3/4/5.

Indikation für die Reise: Um Einzelfahrt-Distanz, Gesamtdistanz und verbleibende Entfernung anzuzeigen.

Mehrere Datenanzeige: Anzeige für den verbleibenden Abstand, Anzeige für den Verbrauch von Energie

CALORIES. (Hinweis: Wenn die Anzeige diese Funktion hat.)

Aufnahme und Anzeige für die Fehlerinformationen.

Button mit Feedback von haptischer Vibration.

Steuerung und Anzeige für Push-Unterstützung.

Parameter umstellbar mit BESST BOX.

USB-Ladeanschluss: ≤ 5 V, ≤ 1A.

Dual Bluetooth integriert.

Maximale Reichweite:

Die maximale Reichweite wird mit vollständig aufgeladen Batterie und flachem Gelände und wenig Gegenwind einstellen. Durchschnittliche Reichweite ist mit idealem Satz des Hilfs berechnet und leicht hügeligen Geländes.

Montageanleitungen

Display-Baugruppe:

Beachten Sie das Anzugsmoment der Schrauben. Schäden, die durch übermäßige Anzugsmoment oder eine falsche Montage / Demontage ist nicht durch die Garantie abgedeckt.

Nach oben

Nieder

Boost / On-Off

Steuerung

Das Einschalten des elektrischen Systems des E-Bike

Vor dem Einschalten des Systems überprüfen Sie bitte, elektrische Verdrahtung.

Schalten Sie Leistung des elektrischen Systems auf Batterie, farbige Hintergrundbeleuchtung beleuchtet.

Schalter auf dem Display mit Presse und Short Hold (1,5 Sekunden) „ON / OFF“ -Taste. Display wird automatisch ausgeschaltet, wenn es für längere Zeit nicht verwendet wird.

Nach Fahrt dreht E-Bike in der gleichen Art und Weise ab.

Für eine besseren Gangwechsel stoppen ist angemessen für eine Weile zu treten.

Vor Fahrt bitte Batterie im Rahmen sperren und den Schlüssel herausnehmen.

Assist Level Betrieb

Drücken Sie kurz „UP / DOWN“ buttonc kann das Niveau unterstützen ändern. Off ist ohne asistance. 0 ist ohne Hilfe. 5 ist die höchste Stufe der Unterstützung.

Fußgängermodus

Drücken und halten Sie die Taste für 2 Sekunden kann in Walking-Modus, aus dem Modus, wenn die Taste loslassen.

Geschwindigkeit und Kilometermodusschalter

Drücken Sie kurz „BOOST“ -Taste, um verschiedene Datenschnittstellen zu wechseln, dann zirkular einfache Fahrt Entfernung (Trip, km) → Gesamtstrecke (ODO, km) → Höchstgeschwindigkeit (MAX, km / h) → Durchschnittsgeschwindigkeit (AVG, km zu zeigen, / h) → verbleibende Entfernung (RANGE, km) → Energieverbrauch (Kalorien / CAL, KCal) → Zeit (TIME, min) → Echtzeit-Ausgangsleistung (POWER, w) Reiten.

Anzeige der Batteriekapazität:

Die Batterierestkapazität wird als genauer Prozentsatz angegeben werden, aber auch der Rahmen des Symbols bei 1 Hz blinkt, wenn die Kapazität von weniger als 5% beträgt, bedeutet, dass die Batterie aufgeladen werden muss.

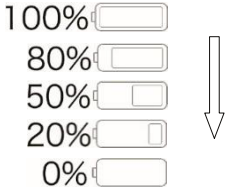

Scheinwerfer / Beleuchtung Ein / Aus

Drücken und halten Sie „+“ auf dem Display Hintergrundbeleuchtung einzuschalten sowie Scheinwerfer, diesen Moment werden Sie das Symbol der Scheinwerfer auf dem Bildschirm sehen; Im Gegenteil, drücken und halten Sie „+“ wieder die Displaybeleuchtung und die Scheinwerfer auszuschalten (Wenn die Anzeige auf in einem dunklen Umwelt.Die Display-Beleuchtung / Scheinwerfer ausgeschaltet sind von Hand gedreht wird, die sie benötigen, werden auch manuell eingeschaltet danach).

Boost-Modus:

Während der Fahrt und Geschwindigkeit bis 25 km / h, drücken Sie zu erreichen und „BOOST“ Taste mit 2 Sekunden lang zu aktivieren, dann wird der Motor 100% Ausgangsleistung geben und ohne zu treten fließt, ist es eher wie ein konstant starker Schub im Rücken fühlt; Im Gegenteil, die Taste loslassen und Verlassens BOOST-Modus.

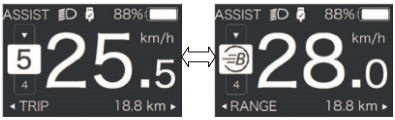

Bluetooth-Verbindung:

Das Display verfügt über Bluetooth-Modul inte-geriebene und verbindbar Bafang eigene Smartphone-Anwendung „Bafang GO“. Darüber hinaus ist das SDK offen für Kunden APP individuell zu entwickeln.

Diese Anzeige ist auch verbindbar mit dem Brustgurt und fangen Echtzeit Herzschlag Daten vom Brustgurt und anzeigen und die Daten an Smartphone senden.

Die Liste der Daten aus der Anzeige übertragen, wie unten an Smartphone:

Artikel	Daten
1	Geschwindigkeit
2	Kapazität
3	Support-Level
4	Die Daten der Batterie
5	Ausgabe von Sensoren
6	Restreichweite
7	calory
8	Komponente Info.
9	Strom
10	Herzschlag
11	Ausflug
12	ODO
13	Scheinwerfer Status
14	Fehlercode

Parametereinstellung

Drücken und halten Sie „+“ & „-“ Taste, um synchron tritt in Anzeige Einstellung Schnittstelle und drücken Sie kurz auf „+“ oder „-“ wechseln von „Einstellung“ auf „EXIT“ und dann kurz die Taste „ON / OFF“ Taste um den Vorgang zu bestätigen.

Einheit (km / Meile):

Drücken Sie kurz die „+“ oder „-“ bis „UNIT“, zu gehen und dann kurz die Taste „ON / OFF“, um zwischen „Metric“ / „Imperial“, dann kurz die Taste „ON / OFF“ die Auswahl zu bestätigen und das Speichern Einstellung und Ausgang zurück in die „UNIT“. Drücken und halten Sie „+“ und „-“ synchron zum Speichern und Beenden zurück zum Haupt Schnittstelle oder Sie können auch wählen Sie „BACK“ → „EXIT“, um zurück zum Hauptmenü zu verlassen.

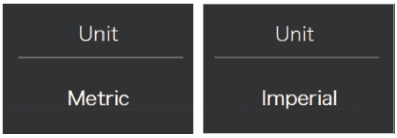

Auto-Off

Drücken Sie kurz die „+“ oder „-“ auf „Auto Off“, zu gehen und dann kurz die Taste „ON / OFF“ wählt unter „OFF“ / „9“ / „8“ / „7“ / „6“ / „ 5” / ‚4‘ / ‚3‘ / ‚2‘ / ‚1‘ zehn Ebene, dann kurz die Taste ‚ON / OFF‘ die Auswahl bestätigen und die Einstellung speichern und zurück zum verlassen von ‚Auto-Off‘. Drücken und halten Sie „+“ und „-“ synchron zum Speichern und Beenden zurück in die Haupt-Schnittstelle, oder Sie können auch wählen Sie „BACK“ → „EXIT“, um zurück zum Hauptmenü zu verlassen.

Hinweis: „OFF“ bedeutet, diese Funktion ausgeschaltet ist, wird das Gerät Minute ist.

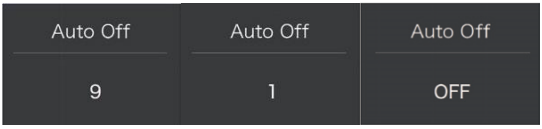

Helligkeitseinstellung

Drücken Sie kurz die „+“ oder „-“ auf „Helligkeit“ zu gehen, und dann kurz die Taste „ON / OFF“ wählt unter „100%“ / „75%“ / „50%“ / „30%“ / „10 %“

fünf Ebene, dann kurz die Taste „ON / OFF“ die Auswahl bestätigen und die Einstellung speichern und zurück in die „Helligkeit“ verlassen. Drücken und halten Sie „+“ und „-“ synchron zum Speichern und Beenden zurück in die Haupt-Schnittstelle, oder Sie können auch wählen Sie „BACK“ → „EXIT“, um zurück zum Hauptmenü zu verlassen.

Hinweis: „10%“ ist die schwächste Helligkeit und 100%“ist die stärkste Helligkeit.

Anzeigeschalter des Ausgangs mit Strom oder Leistung

Drücken Sie kurz die „+“ oder „-“ auf „Power View“ zu gehen, und dann kurz die Taste „ON / OFF“, dann kurz die Taste „+“ oder „-“, um zwischen Leistung und Strom, dann kurz die Taste „ON / OFF“die Auswahl zu bestätigen und um die Einstellung speichern und zum verlassen zurück,Power View‘. Drücken und halten Sie „+“ und „-“ synchron zum Speichern und Beenden zurück zum Haupt Schnittstelle oder Sie können auch wählen Sie „BACK“ → „EXIT“, um zurück zum Hauptmenü zu verlassen.

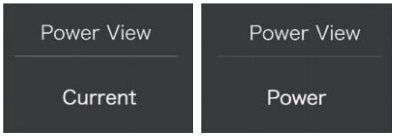

Lichtempfindlichkeitseinstellung

Kurz die Taste „+“ oder „-“ auf „Empfindlichkeit“ zu gehen, und dann kurz die Taste „ON / OFF“, um unter „0“ / „1“ / „2“ / „3“ / „4“ / „5 “fünf Ebene, dann kurz die Taste,ON / OFF‘die Auswahl bestätigen und die Einstellung speichern und zurück zum Ausgang,Sensitivity‘. Drücken und halten Sie „+“ und „-“ synchron zum Speichern und Beenden zurück in die Haupt-Schnittstelle, oder Sie können auch wählen Sie „BACK“ → „EXIT“, um zurück zum Hauptmenü zu verlassen.

Hinweis: „0“ bedeutet, Lichtsensor ausgeschaltet ist. Stufe 1 ist die schwächste Empfindlichkeit und Level 5 ist die stärkste Empfindlichkeit.

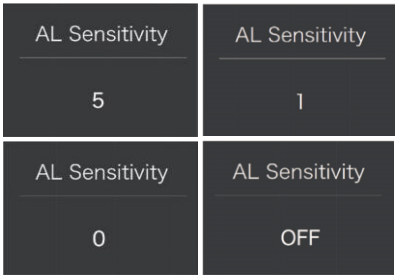

Trip-Reset - die einfache Fahrt Distanz löschen

Drücken Sie kurz die „+“ oder „-“ auf „TRIP-Reset“ zu gehen, und dann kurz die Taste „ON / OFF“, um zwischen „NO“ / ‚JA‘ ist (‚JA‘ - klar, ‚NEIN‘ kein Betrieb) kurz drücken „ON / OFF“, um zu bestätigen Auswahl dann; Nach der Bestätigung kurz die Taste „ON / OFF“, um die Einstellung zu speichern und zurück zum „TRIP-Reset“ verlassen. Drücken und halten Sie „+“ und „-“ synchron zum Speichern und Beenden zurück in die Haupt-Schnittstelle, oder Sie können auch wählen Sie „BACK“ → „EXIT“, um zurück zum Hauptmenü zu verlassen.

Hinweis: Die Fahrzeit (TIME), Durchschnittsgeschwindigkeit (AVG) und maximale Geschwindigkeit (MAXS) werden zurückgesetzt, gleichzeitig, wenn Sie TRIP-Reset.

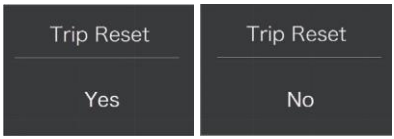

Vibration Einstellung

Kurz die Taste „+“ oder „-“ zu gehen „Vibration“, und dann kurz auf der Taste „ON / OFF“, um zwischen ON und OFF (EIN bedeutet Vibrationstaste an ist; OFF bedeutet Vibrationstaste ausgeschaltet ist), dann kurz drücken „ON / OFF“, um die Auswahl zu bestätigen und die Einstellung speichern und zurück zur „Vibration“ zu verlassen. Drücken und halten Sie „+“ und „-“ synchron zum Speichern und Beenden zurück in die Haupt-Schnittstelle, oder Sie können auch wählen Sie „BACK“ → „EXIT“, um zurück zum Hauptmenü zu verlassen.

Informationen zu Geschwindigkeitsbegrenzungen:

Dieser Wert wird bei 25 km / h durch das Gesetz vorgegeben.

Akku-Informationen:

Bttery Statusinformationen

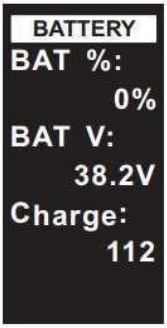

Auto-Off:

Drücken UP / DOWN-Taste, die automatische Abschaltfunktion der Zeit zu ändern, von 1 bis 10 die Zahl der Zeit darstellen (Minuten) bis zum Abschalten, Standardwert ist 5 Minuten.

Systeminformationen:

Systemstatus

Reset:

Für die Wahl Ja / Nein Up / Down-Tasten und zur Bestätigung drücken Sie Taste „M“. Ja bedeuten die Daten zurückgesetzt sind.

Datenfreiheit:

Durch langes Drücken M-Taste für 3 Sekunden eingeben, um die Datenfreiheit. Für die Wahl Ja / Nein Up / Down-Tasten und zur Bestätigung drücken Sie Taste „M“. Ja, um die Daten Reise, Reisezeit bedeuten, sind AVG sauber.

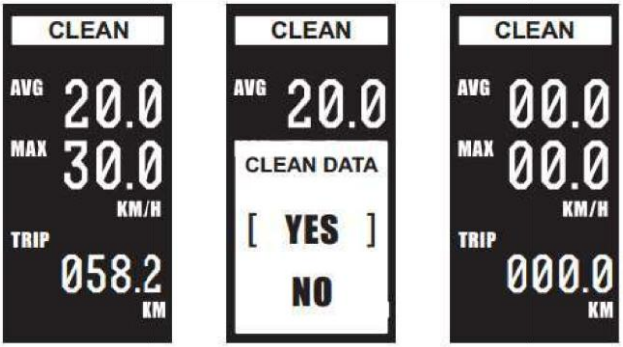

Grundeinstellung:

System ist werkseitig eingestellt. Zum Ändern wenden diese Parameter an Ihren Händler oder Hersteller. Ändern Sie diese Parameter nicht von selbst, können Sie die E-Bike beschädigen.

Schäden durch unsachgemäße Behandlung verursacht wird, ist nicht im Rahmen der Gewährleistung.

Instandhaltung

Routinewartung:

- halten alle Komponenten des Elektro-Fahrrad sauber

- Verwenden Sie nur die Reinigungsmittel empfohlen und getestet

- regelmäßig die Kette mit geeigneten Ölen schmieren

- im Winter, reinigen Sie das Elektro-Fahrrad nach jeder Fahrt und zahlt, um das Entfernen von Salz Batteriekontakten und anderen Anschlüssen erhöhte Aufmerksamkeit

- während des Elektro-Fahrrades Handhabung sicher, dass die Kabel des elektrischen Systems nicht beschädigt werden. Beschädigte Kabel stellen ein Risiko von electricshock

- Prüfen Sie regelmäßig alle Anschlüsse auf festen Sitz und Bremsen für die korrekte Funktion. Prüfen Sie auch einzelne Teile des Elektro-Fahrrad auf Beschädigungen. Zum Beispiel: Risse auf dem Rahmen, Gabel, Lenker, Stängel, Schäden an Kabeln, Schäden an Batteriepacks etc.

Batterie-Transport:

Batterie Transport unterliegt den Anforderungen der Vorschriften für gefährliche Güter. Private Nutzer können unbeschädigte Batterien auf Straßen transportieren, ohne auf andere Bedingungen zu erfüllen zu haben.

Bei Transport von gewerblichen Nutzern oder von Dritten ist es notwendig, mit spezieller Verpackung und Kennzeichnung (zB ADR-Vorschriften) zu erfüllen

Die Batterien sollten nur dann gesendet werden, wenn der Akku nicht beschädigt ist. Stecken Sie lose Kontakte und packen Sie den Akku zu seiner Bewegung in der Verpackung zu verhindern. Benachrichtigen Sie den Weiterleitungsdienst, der den Transport gefährlicher Güter betrifft.

Batteriespeicher:

Bewahren Sie die Batterie in einem trockenen und gut belüfteten Ort, außerhalb der Reichweite von direkter Sonneneinstrahlung und anderen Wärmequellen. Im Fall der kalten Lagerung ist es notwendig, die Batterie aufwärmen normale Raumtemperatur (20 ° C) vor Inbetriebnahme zu lassen.

Lassen Sie die Batterie vollständig entladen ist. Es könnte in seiner permanentdamage führen. Für die langfristige Lagerung des Akku stets vollständig aufgeladen. Allerdings lagern Sie es nicht, während permanent an das Ladegerät oder installiert im elektrischen Fahrrad verbunden.

Li-Ionen-Akku ist vollständig recycelbar. Nach Ablauf der Lebensdauer der Batterie können Sie jede Sammelstelle oder bei Ihrem Händler returnit.

Wenn Sie ein E-Bike in harten Bedingungen verwenden (langfristige Nutzung der maximalen Unterstützung), für längere Fahrt bei höheren Temperaturen (30 ° C oder höher), bei direkter Sonneneinstrahlung oder wenn die Batterie teilweise entladen und eine Kombination davon Situationen ist es möglich, dass Fahrrad automatisch Aussschalter wird. Dies ist eine Sicherung, die Steuereinheit vor Verbrennungen zu schützen. Wir empfehlen die Fahrt stoppen und das Fahrrad (Steuergerät) abkühlen lassen wenig. Dies ist kein Defekt.

Mögliche Probleme und deren Lösungen

Im Falle eines Systemausfalls seine Diagnose durchführen oder an Ihren Händler.

Die Steuerung LCD-Display ist nicht auf:

- immer sicher, dass der Akku geladen ist
- Prüfen, ob die Batterie richtig eingelegt ist, ob die Batterie eingeschaltet ist
- überprüfen Sie die Anschlüsse der Steuereinheit und dem Display

Der Motor startet nicht, wenn der Weg Hilfe-Taste gedrückt wird

- Kontrolle der Verbindung der Motorleitung (am Motor und die Steuereinheit)
- überprüfen Sie die Anschlüsse der Steuereinheit und dem Display

Der Motor startet nicht, wenn das Drehen der Tretkurbeln (Pedal)

- Kontrolle der Verbindung des Pedalsensors an die Steuereinheit
- Abstand zwischen dem Pedalsensor und dem Magnetscheibe (4 mm max.)
- prüfen, ob die Platte fest an der zentralen Achse angebracht ist, und dreht sich nicht frei
- Bei Verwendung von Kompakttyp Pedalsensor

Warnung

Wenn es ein Problem mit dem Elektro-Fahrrad ist, kann es Fehlermeldungen angezeigt. LCD-Display zeigt das Symbol und ein Fehlercode wird auf der Geschwindigkeitsanzeige angezeigt werden. Fehlercodes werden von 01 E ~ FF E markiert; sehen ihre Bedeutung in der folgenden Tabelle.

Fehlercode	Beschreibung	Lösung
6	Niedrige Batteriespannung	Batteriespannung prüfen
7	Hochspannungs-Schutz	Batteriespannung prüfen
8	Hall-Sonde Fehler	Motor prüfen
9	Drei-Phasen-Versorgungsfehler	Motor prüfen
11	Hitzen Controller senzor	Check-Controller
12	Überspannungsregler senzor	Check-Controller
13	überhitzte Batterie	Chcek Batterie
21	Speed senzor Fehler	Überprüfen Sie die Position des senzor
22	BMS Kommunikationsfehler	Batterie wechseln
30	Kommunikationsfehler	Check-Anschlüsse

Elektro-Set Garantie

Beschwerdeverfahren:

Sende keine Beschwerden über das elektrische Gerät oder die Batterie an Ihrem Händler.

Wenn die Einreichung einer Beschwerde, einen Kaufbeleg vorlegen und ein Garantiezertifikat mit der registrierten Seriennummer der Batterie und geben Sie den Grund für die Beschwerde und eine Beschreibung des Mangels.

Wrranty Bedingungen:

24 Monate für Elektro-Fahrrad-Komponenten - gelten für Herstellungs- und Materialfehler über die normale Abnutzung durch Gebrauch verursacht werden.

12 Monate für die Lebensdauer der Batterie - die Nennbatteriekapazität unter 70% der Gesamtkapazität nicht aus dem Verkauf des elektrischen Fahrrades über 12 Monate fallen.

Garantiebedingungen:

Der Elektrosatz ist ausschließlich für die Zwecke verwendet werden, für den er bestimmt ist.

Das elektrische Gerät muss in Übereinstimmung mit dieser Betriebsanleitung verwendet, gespeichert und gepflegt werden.

Ein Garantieanspruch erlischt:

Wenn festgestellt wird, dass der Schaden am Produkt des Benutzers Fehler zurückzuführen ist (Unfall, unsachgemäßer Behandlung über den Rahmen dieser Betriebsanleitung, mit der Struktur des Elektro-Fahrrad oder den Anschluss des elektrischen Systems Manipulation, falsche Lagerung, etc.).

Ablauf der Garantiezeit.

Die Garantie gilt nur für den Erstbesitzer

Warnung

Wenn Sie noch keinen der Punkte in dieser Betriebsanleitung verstehen, wenden Sie sich bitte an den Händler zur Erklärung. Bitte lesen Sie das ganze Handbuch!

Sie nicht das E-Bike zu Personen verleihen nicht in ihrer Nutzung und den Betrieb informiert. Beschwerden durch falsche Handhabung werden nicht akzeptiert.

Das LF-Energie-Elektro-Fahrrad ist nicht für die Verwendung durch Kinder unter 15 Jahren. Ebenso kann der Elektro-Fahrrad nicht von Personen benutzt werden, nicht in der Lage in die Pedale treten oder es unabhängig handhaben. Der Hersteller ist nicht verantwortlich zu sein für eventuelle Verletzungen oder Schäden am Fahrrad gehalten!

Ideale Wetterbedingungen für die Verwendung eines elektrisches Fahrrads sind trockene Tage, wenn die Außentemperatur über 10 ° C liegt. Wenn bei niedrigeren Temperaturen verwendet wird, entlädt sich die Batterie schneller aufgrund physikalischer Phänomene. Unter Verwendung des elektrischen Fahrrads bei Temperaturen unter 0 ° C ist nicht zu empfehlen.

Das Fahrrad nicht dem direkten Sonnenlicht aussetzen, da sie mit einem Schutztemperatursensor für den Elektromotor ausgestattet ist.

Nie versenken die Batterie, dem Ladegerät und andere elektrische Komponenten in Wasser oder einer anderen Flüssigkeit.

Waschen Sie das elektrische Fahrrad in einem Hochdruckreiniger (WAP) und immer die Batterie vor dem

Waschen entfernen

Es ist verboten, mit den Anschlüssen des Elektromotors, der Steuereinheit und die Batterie zu manipulieren. diesen Abschnitt verstoßen in der Gewährleistung führt nicht zu dem elektrischen Fahrrad anerkannt oder zu irreversiblen Schäden zu werden.

Verwenden Sie keine Ladegeräte und andere Komponenten als diejenigen, die mit dem Elektro-Fahrrad enthalten.

Wir können nicht verantwortlich für Schäden, durch die Verwendung von anderen nicht zugelassenen Waren gehalten werden

LEADER FOX

Genießen Sie viele angenehme und sichere Kilometer auf dem neuen Elektro-Fahrrad.

Ihr Führer Fox-Team

Tschechische Marke von Elektro-Fahrrädern.
BOHEMIA BIKE

Adresse
Na Pankráci 172414000 Praha 4 - Pankrác

Entwicklung, Konstruktion und Fertigung
Okružní 697
České Budějovice 37001

Telefon: 388 314 885
E - Mail: info@leaderfox.cz